Módulo terminal del BUS

Código: JA-110Z-B

El JA-110Z-B está hecho para la conexión de los conductores del BUS en el sistema JA-100. Se puede instalar en la caja JA-190PL.

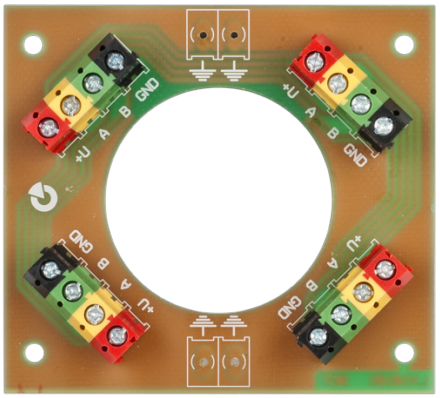

Descripción del producto:

Especificaciones

La tensión máxima	42 V AC / 60 V DC
La corriente máxima	2 A